WPUST DESZCZOWY

1- WPUST ULICZNY KOŁNIERZOWY ŻELIWNY
wg PN-88/H-74080/0.4

2- KRĘGI BETONOWE, ŚREDNICA 500 mm,ŚREDNICA 500 mm,
BETON B 25, wg BN-83/8971-06.02

3- PIERŚCIEŃ ŻELBETOWY O ŚREDNICY 650 mm
Z BETONU WIBROWANEGO B 25

4- WZMOCNIENIE POD PIERŚCIEŃ ODCIĄŻAJĄCY
BETON B 25, WYKONAĆ NA MOKRO

5- USZCZELNIENIE - KIT POLIESTROWY
wg BN-85/6753-02

6- PŁYTA FUNDAMENTOWA GRUBOŚCI 150 mm
BETON B 25

7- PODSYPKA Z TŁUCZNIA, ŻWIRU LUB PIASKU

8- ZAPRAWA WODOSZCZELNA

9- KOSZ

PRZEKRÓJ A-A

SKALA 1:20

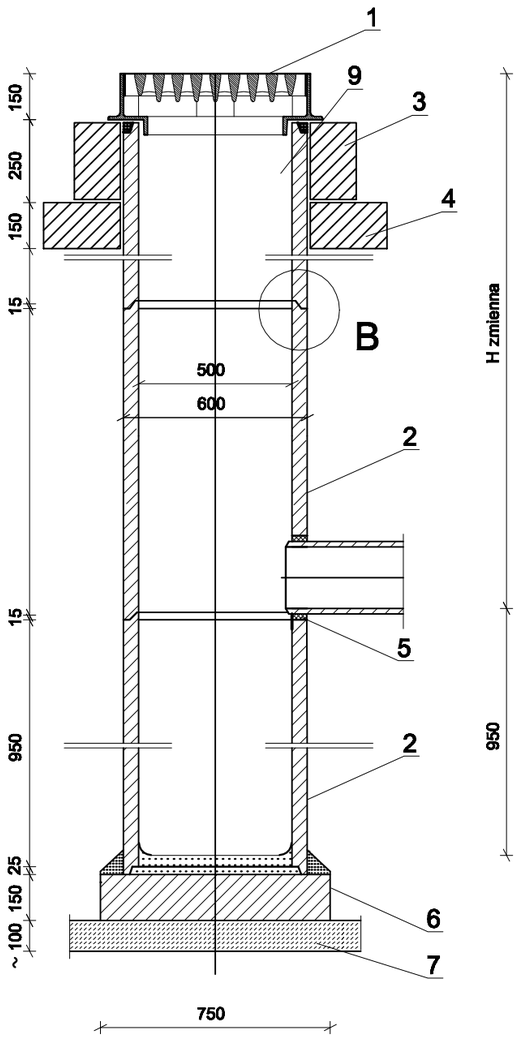

RZUT POZIOMY

SKALA 1:20

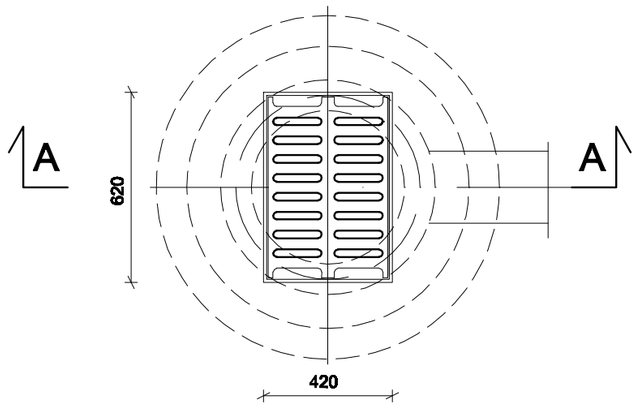

SZCZEGÓŁ B

SKALA 1:2

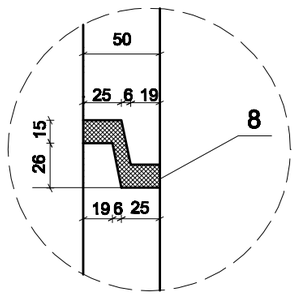

RYSUNEK JEST ADAPTACJĄ KPED 02.13

Zakład Projektowo-Wykonawczy Piotr Depczyński ul. Droszyńskiego 15 80-381 Gdańsk tel.(58) 558-15-22			
INWESTOR: GMINA GDYNIA	UMOWA: KB/476/UP/136/W/2008 i KB/209/U/78/W/2009		
PROJEKT: PROJEKT ULICY ARAGOŃSKIEJ W GDYNI			
NAZWA RYSUNKU: WPUST DESZCZOWY			SKALA: 1:100/500
	BRANŻA:	SANITARNA	04.2010
FAZA: PW	IMIĘ I NAZWISKO:	NR UPRAWNIEŃ:	PODPIS:
PROJEKTOWAŁ:	Inż. Jan Przybek	[illegible]	
OPRACOWAŁ:	Inż. Adam Chlebiński		
SPRAWDZIŁ:	mgr Inż. E.Łojewski	[illegible]	
			NR RYS.: KD7